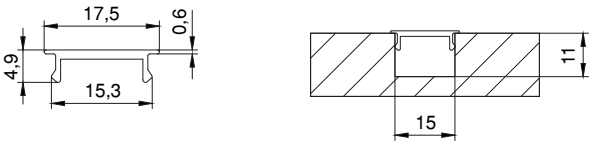
17,5
0,6
4,9
15,3
11
15

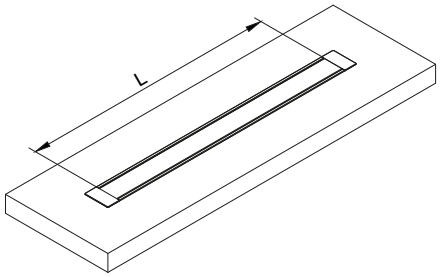
L

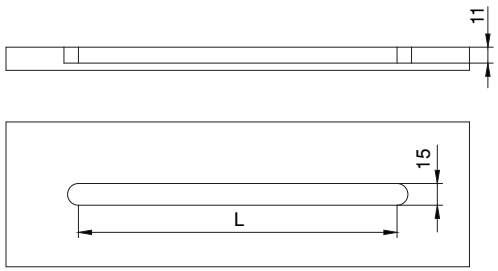
11
15
L

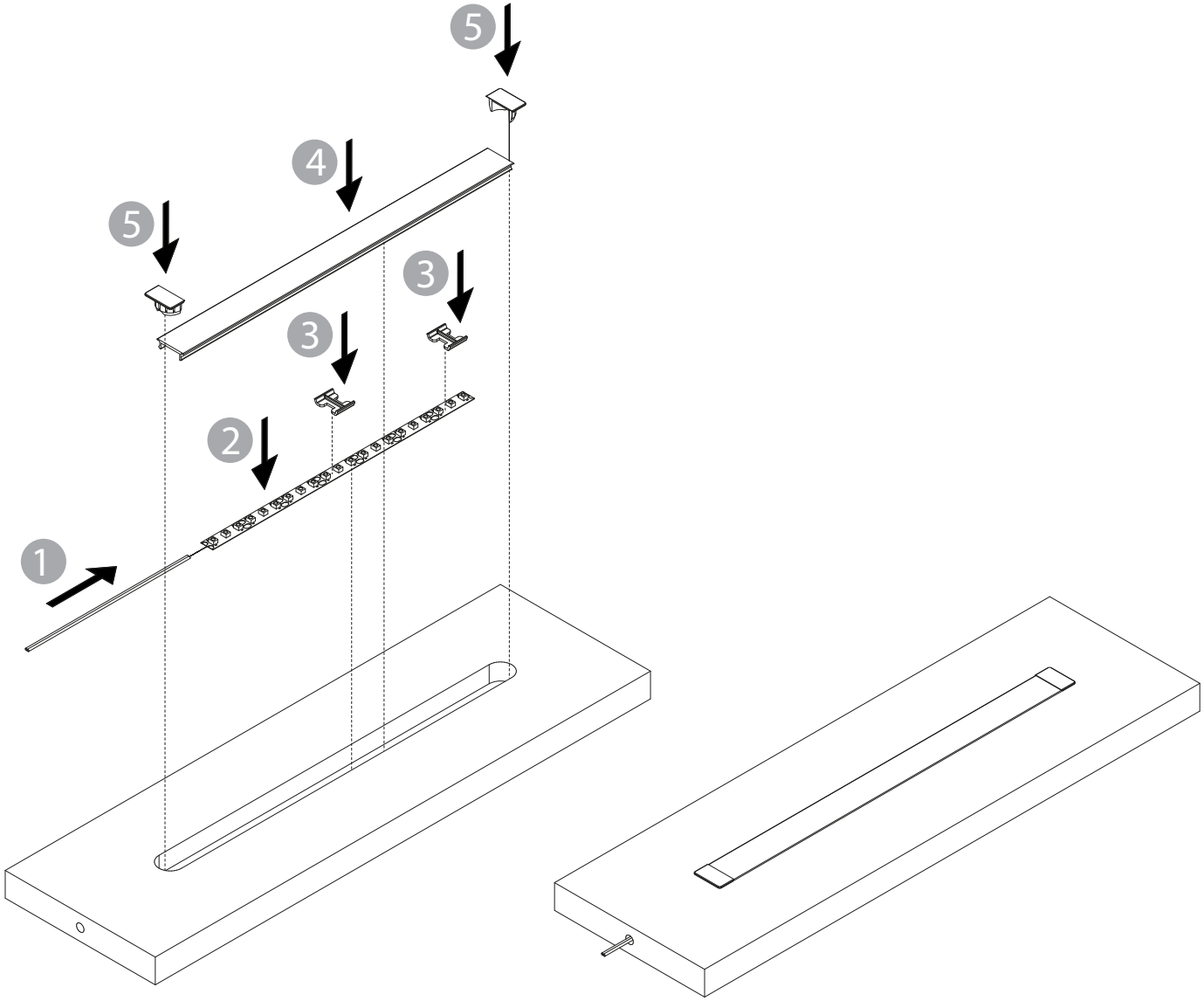
5
4
5
3
3
2
1